Zátka dutá

Biologicky inertní zátky z přírodní červené nebo čiré silikonové gumy

- Autoklávovatelné červené zátky z přírodní gumy
- Zátky ze silikonové gumy, odolné vůči stárnutí, ozonu a opakované sterilizaci

Technické parametry

Teplotní odolnost zátek z přírodní gumy:	-35 až +70 °C (za vlhkého tepla +120 °C)
Teplotní odolnost zátek ze silikonové gumy :	-60 až +180 °C (krátkodobě max. +250 °C)
Tvrdost zátek z přírodní gumy:	40 Shore A
Tvrdost zátek ze silikonové gumy:	50 Shore A

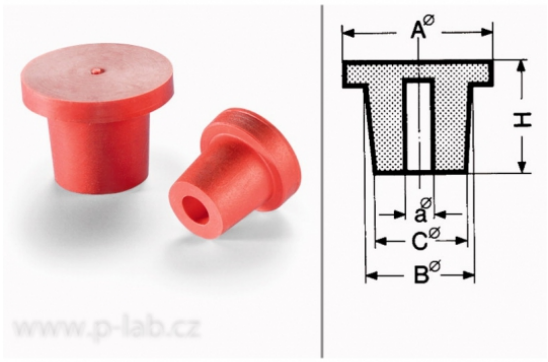

Zátka dutá Přírodní guma

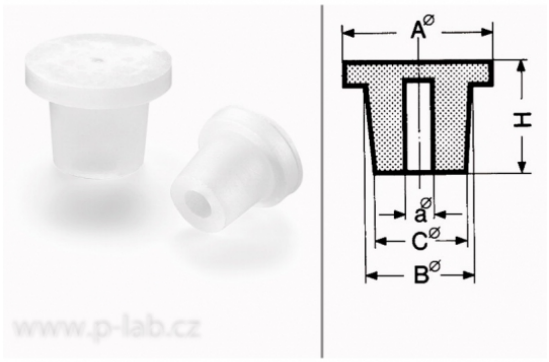

Zátka dutá Silikonová guma

Přírodní guma							Silikonová guma						
Průměr vnější (mm) A	Průměr horní (mm) B	Průměr dolní (mm) C	Průměr otvoru (mm) a	Výška (mm) H	Balení (ks)	Katalogové číslo	Průměr vnější (mm) A	Průměr horní (mm) B	Průměr dolní (mm) C	Průměr otvoru (mm) a	Výška (mm) H	Balení (ks)	Katalogové číslo
19	14	12	6	18	10	I024351	19	14	12	6	18	10	I024651
21	16	14	8	19	10	I024451	21	16	14	8	19	10	I024751
27	19	17	10	20	10	I024551	27	19	17	10	20	10	I024851